EVOLVEO

Modello: HDO
Antenna esterna

Istruzioni per l’installazione

Importatore / Dovozca / Importer / Importőr
Abacus Electric, s.r.o.
Planá 2, 370 01, Czech Republic

Produttore / Výrobca / Manufacturer / Gyártó
Naxya Limited
No.5, 17/F, Strand 50, 50 Bonham Strand, Sheung Wan, Hong Kong
Made in China

Potenza

Riceve i segnali locali televisivi nella risoluzione Full HD

Amplificatore incorporato a basso rumore con alto profitto per la migliore ricezione
del segnale nel bando UHF

Posizionamento dei singoli elementi proposto professionalmente aumenta la ricezione di qualità
del segnale digitale.

La tecnologia per la ricezione di segnale pulito con il rumore estremamente basso. L’alimentazione tramite l’adattatore di rete in dotazione.

L’antenna potete installare sul muro, su consola di tubo o ad esempio anche sull’inferriata del balcone.

È possibile impostare l’angolo largo di ricezione del segnale.

Scatola impermeabile all’acqua resistente ai raggi UV.

Proprietà

Banda di frequenza:
UHF (470-790 MHz)
Profitto: 45dB
Connettore: F connettore - femmina
Impedenza: 75Ω
Tensione di ingresso: AC100-240V
Tensione di esercizio: DC5V/550mA

Nota

Non utilizzare l’antenna durante il temporale, spegnerla.

Spegnere l’antenna se non la si usa.

Se l’antenna non sia in grado a captare un buon segnale, posizionarla in un luogo diverso

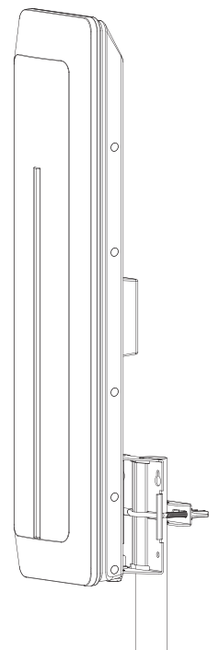

In caso di necessità del supporto tecnico troverete il modulo di richiesta all’indirizzo http://www.evolveo.com/cz/podpora.

1. L’installazione tramite cavalloto filettato

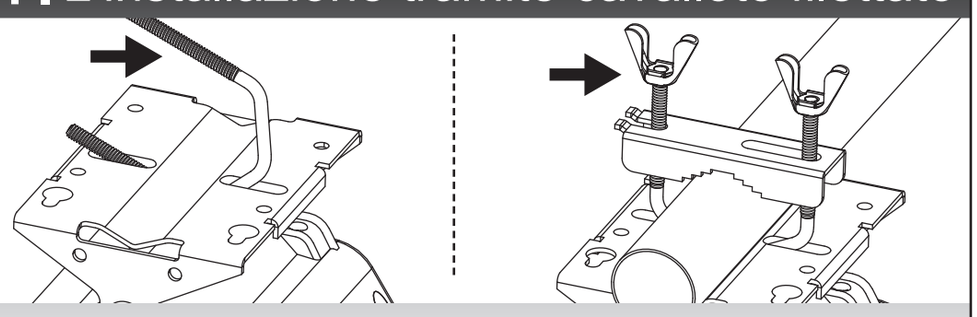

Inserire cavalloto filettato nel foro del supporto dell’antenna e inserire la graffa.

2. Installazione su palo

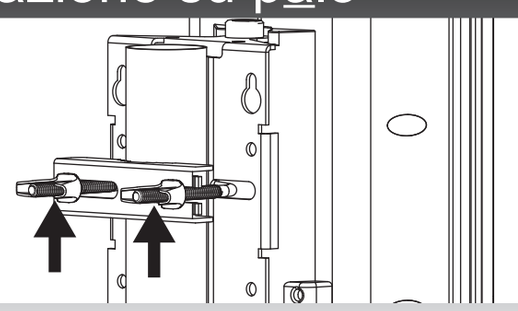

Infilare il cavalloto filettato intorno al palo, inserire il supporto dell’antenna e serrare le viti.

3. Montaggio su inferriata (balcone)

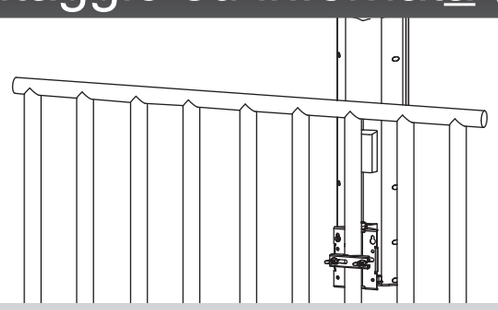

Con l’aiuto di cavalloto filettato fissare il supporto all’inferriata e serrare le viti

4. Montaggio a parete

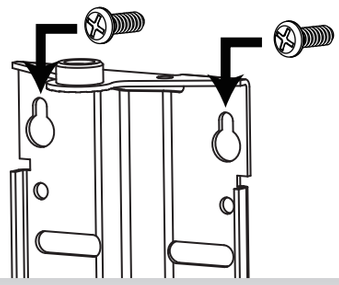

Secondo la posizione dei fori nel supporto dell’antenna trapanare i fori nel muro e fissare le viti. Posizionare il supporto dell’antenna sulle viti e serrare.

5. Allacciamento di cavi

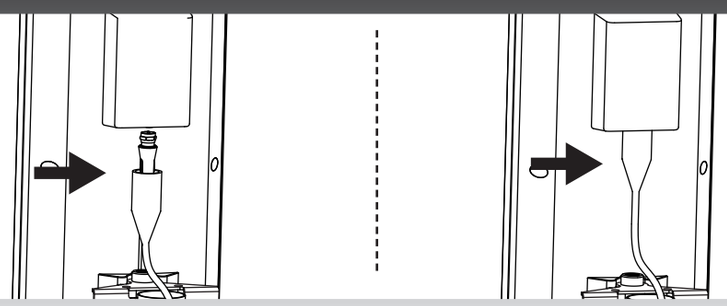

Allacciare il cavo del segnale all’uscita dell’antenna e coprire con una protezione impermeabile.

6. L’impostazione dell’antenna nella posizione corretta

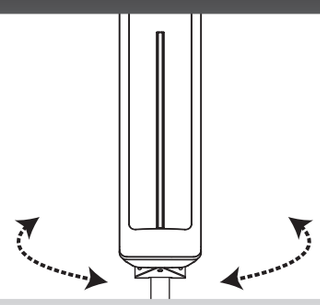

Girare l’antenna e osservare la qualità dell’immagine, dopo aver trovato la posizione con il segnale e l’immagine migliore fissare l’antenna in posizione.

7. Istruzioni di sicurezza

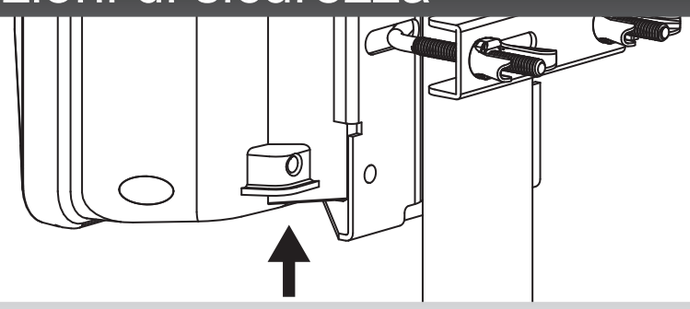

Dal punto di vista della sicurezza è pratico legare l’antenna con una corda forte alla consola per il caso che si liberi.

8. Allacciamento e uso

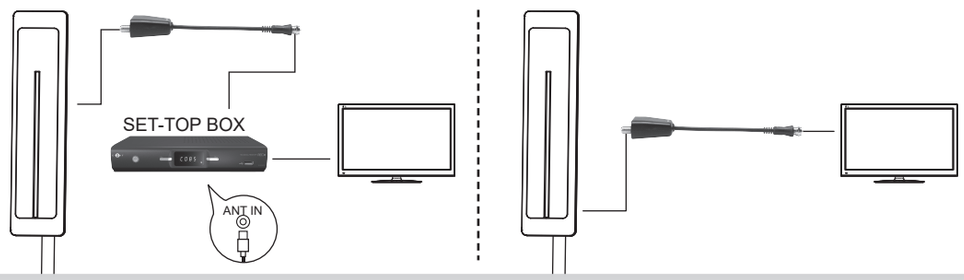

Collegare il cavo del segnale che passa dall’antenna al connettore d’ingresso dell’adattatore di alimentazione, il connettore di uscita del segnale dell’adattatore collegare al ricevitore del segnale digitale e inserire l’adattatore di alimentazione nella spina. Poi collegare il cavo dal ricevitore digitale nel televisore.